DIN 580 РЫМ-БОЛТ

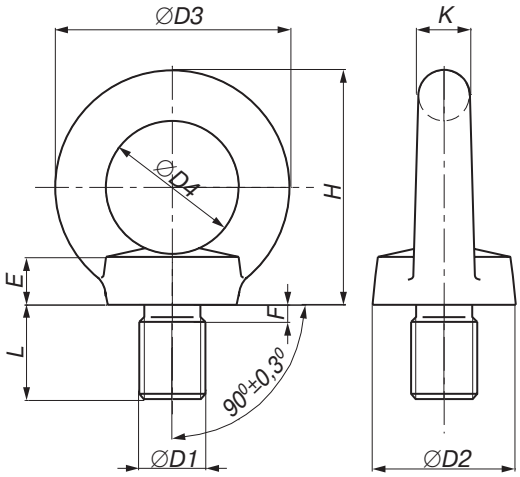

ТЕХНИЧЕСКИЕ ХАРАКТЕРИСТИКИ

D1 номинальный диаметр, мм	M8	M10	M12	M16	M20	M24	M30	M36	M42	M48
P, мм	1,25	1,50	1,75	2,00	2,50	3,00	3,50	4,00	4,50	5,00
D2, мм	20,00	25,00	30,00	35,00	40,00	50,00	65,00	75,00	85,00	100,00
D3, мм	36,00	45,00	54,00	63,00	72,00	90,00	108,00	126,00	144,00	166,00
D4, мм	20,00	25,00	30,00	35,00	40,00	50,00	60,00	70,00	80,00	90,00
H, мм	36,00	45,00	53,00	62,00	71,00	90,00	109,00	128,00	147,00	168,00
F, мм	2,50	3,00	3,50	4,00	5,00	6,00	7,00	8,00	9,00	10,00
E, мм	6,00	8,00	10,00	12,00	14,00	18,00	22,00	26,00	30,00	35,00
K, мм	8,00	10,00	12,00	14,00	16,00	20,00	24,00	28,00	32,00	38,00
L, мм	13,00	17,00	20,50	27,00	30,00	36,00	45,00	54,00	63,00	68,00
вес 1-ой штуки, кг	0,06	0,11	0,18	0,28	0,45	0,74	1,66	2,65	4,03	6,38

D1 номинальный диаметр, мм	M8	M10	M12	M16	M20	M24	M30	M36	M42	M48
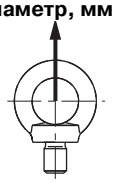	**Рабочая нагрузка, (сила приложена вдоль оси рым-болта), кН**									
	1,40	2,30	3,40	7,00	12,00	18,00	36,00	51,00	70,00	86,00
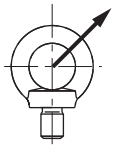	**Рабочая нагрузка, (сила приложена под углом к оси рым-болта), кН**									
	0,95	1,70	2,40	5,00	8,30	12,70	26,00	37,00	50,00	61,00

DIN 582 РЫМ-ГАЙКА

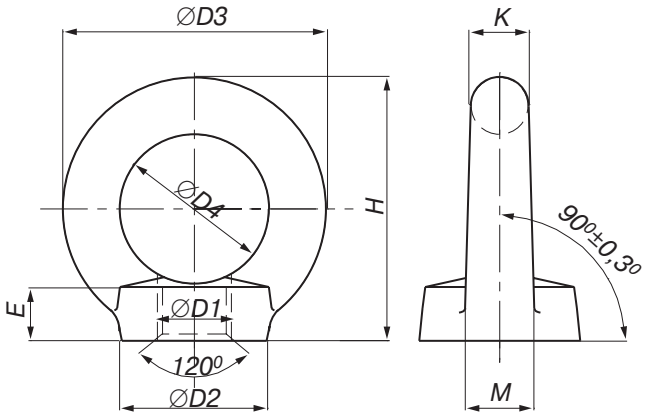

ТЕХНИЧЕСКИЕ ХАРАКТЕРИСТИКИ

D1 номинальный диаметр, мм	M8	M10	M12	M16	M20	M24	M30	M36	M42	M48
P, мм	1,25	1,50	1,75	2,00	2,50	3,00	3,50	4,00	4,50	5,00
D2, мм	20,00	25,00	30,00	35,00	40,00	50,00	65,00	75,00	85,00	100,00
D3, мм	36,00	45,00	54,00	63,00	72,00	90,00	108,00	126,00	144,00	166,00
D4, мм	20,00	25,00	30,00	35,00	40,00	50,00	60,00	70,00	80,00	90,00
H, мм	36,00	45,00	53,00	62,00	71,00	90,00	109,00	128,00	147,00	168,00
E, мм	6,00	8,00	10,00	12,00	14,00	18,00	22,00	26,00	30,00	35,00
K, мм	8,00	10,00	12,00	14,00	16,00	20,00	24,00	28,00	32,00	38,00
вес 1-ой штуки, кг	0,05	0,09	0,16	0,24	0,36	0,72	1,32	2,08	3,11	5,02

D1 номинальный диаметр, мм	M8	M10	M12	M16	M20	M24	M30	M36	M42	M48
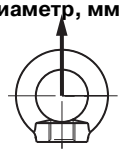	**Рабочая нагрузка, (сила приложена вдоль оси рым-гайки), кН**									
	1,40	2,30	3,40	7,00	12,00	18,00	36,00	51,00	70,00	86,00
	Рабочая нагрузка, (сила приложена под углом к оси рым-гайки), кН									
	0,95	1,70	2,40	5,00	8,30	12,70	26,00	37,00	50,00	61,00

DIN 1480 ТАЛРЕП

Служит для изменения длины, натяжения, и регулировки натяжения цепей, тросов.
Широко используется при установке и креплении мачт и антенн.
Талреп позволяет оперативно изменять длину цепи, троса.
DIN 1480 изготовлен из углеродистой оцинкованной стали.
Тип А-Крюк – петля;
Тип В-Петля – петля;
Тип С-Крючок – крючок.
Пример обозначения: DIN 1480 - M5x75 – A.
Первая цифра обозначает диаметр резьбы, вторая длину тела талрепа.

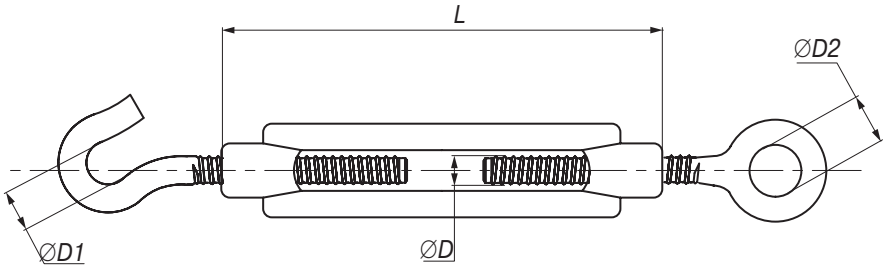

ТЕХНИЧЕСКИЕ ХАРАКТЕРИСТИКИ

обозначение	D диаметр резьбы, мм	D1 зев крюка, мм	D2 внутр. диаметр кольца, мм	L длина тела талрепа, мм	рабочая нагрузка, кН	приблизительный вес 1000 штук., кг
M5 x 75	M5	7,50	7,50	70,00	0,95	40,00
M6 x 90	M6	9,00	9,00	90,00	1,90	78,40
M8 x 110	M8	10,00	10,00	110,00	3,70	157,00
M10 x 130	M10	14,00	14,00	130,00	5,30	231,00
M12 x 140	M12	17,00	17,00	140,00	7,00	384,00
M14 x 170	M14	20,00	20,00	170,00	10,00	570,00
M16 x 190	M16	25,00	25,00	190,00	13,00	932,00
M20 x 200	M20			200,00	21,00	
M24 x 260	M24			260,00	30,00	

DIN 741 ЗАЖИМ ДЛЯ СТАЛЬНЫХ КАНАТОВ

Зажимы рекомендуются для соединения тросов между собой, а также для изготовления петель на концах троса.
Изготовлены из углеродистой оцинкованной стали.
Пример обозначения: 5 мм
Размер определяется по диаметру применяемого троса.
Минимальное количество зажимов, устанавливаемых на трос, зависит от диаметра троса.

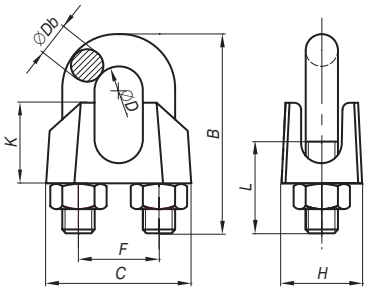

ТЕХНИЧЕСКИЕ ХАРАКТЕРИСТИКИ

обозначение	Db, мм	C, мм	F, мм	K, мм	B,мм	L, мм	H, мм	D диаметр применяемого троса, мм	мин. кол-во соединений	приблизительный вес1000 штук., кг
3 мм	4,00	21,00	9,00	10,00	20,00	12,00	10,00	3,0	3	10,00
4 мм	4,00	22,00	10,00	10,00	22,00	13,00	11,00	4,0	3	11,00
5 мм	5,00	23,00	11,00	10,00	24,00	13,00	11,00	5,0	3	15,00
6 мм	5,00	26,00	13,00	11,00	28,00	15,00	12,00	6,0	3	16,20
8 мм	6,00	30,00	16,00	15,00	34,00	19,00	14,00	8,0	5	31,80
10 мм	8,00	34,00	19,00	17,00	42,00	22,00	18,00	10,0	5	60,40
12 мм	10,00	42,00	24,00	21,00	55,00	30,00	23,00	12,0	5	124,00
16 мм	12,00	50,00	29,00	26,00	63,00	33,00	26,00	16,0	5	200,00

КАРАБИН ПОЖАРНЫЙ

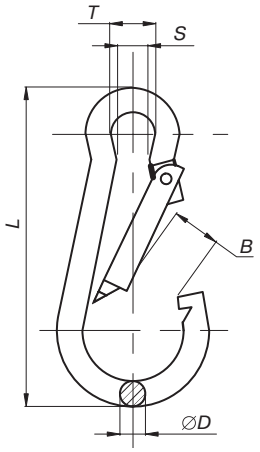

Стальной соединительный пожарный карабин для всех типов тросов и цепей.
Рекомендуется для быстрого и надежного крепления страховочных цепей, тросов, между собой или к чему-либо.
Быстроразъемое соединение позволяет прикрепить или соединить цепь, трос.
Карабин изготовлен из углеродистой стали, оцинкованный.
Пример обозначения: Карабин пожарный 5 мм.
Размер определяется по диаметру поперечного сечения проволоки.

ТЕХНИЧЕСКИЕ ХАРАКТЕРИСТИКИ

обозначение	D, мм	B, мм	L,мм	S, мм	T, мм	рабочая нагрузка, кН	приблизительный вес 1000шт., кг
							7,00
5 мм	5,0	7,0	50,0	5,0	8,0	1,00	13,60
6 мм	5,0	8,0	60,0	6,0	9,0	1,20	23,60
7 мм	8,0	9,0	70,0	7,0	11,0	1,80	36,00
8 мм	8,0	9,0	80,0	8,0	12,0	2,30	53,50
9 мм	8,0	9,0	90,0	9,0	13,0	2,50	80,00
10 мм	10,0	12,0	100,0	10,0	15,0	3,50	107,00
11 мм	11,0	16,0	120,0	11,0	18,0	4,50	154,00
12 мм	12,0					4,80	
13 мм	13,0					5,10	
14 мм	14,0					5,60	

Покрытие: белый цинк

КАРАБИН ВИНТОВОЙ

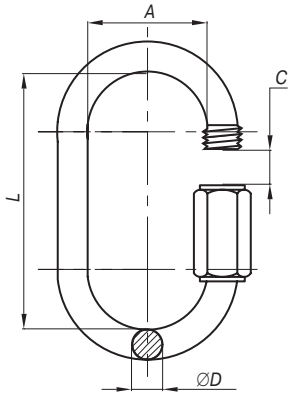

Стальной карабин (соединитель) для всех типов цепей.
Предназначен для соединения цепей между собой.
Карабины изготовлены из углеродистой оцинкованной стали.
Пример обозначения: Карабин винтовой 5 мм.
Размер определяется по диаметру поперечного сечения проволоки.

ТЕХНИЧЕСКИЕ ХАРАКТЕРИСТИКИ

обозначение	D, мм	C, мм	L,мм	A, мм	рабочая нагрузка, кН	приблизительный вес 1000шт, кг
3 мм	3,0	8,0	29,0	10,0	1,00	7,10
4 мм	4,0	10,0	33,0	12,0	1,80	10,30
5 мм	5,0	12,0	38,0	13,0	3,40	18,00
6 мм	6,0	16,0	45,0	14,0	5,00	27,60
8 мм	8,0	18,0	60,0	18,0	10,00	61,60
10 мм	10,0	20,0	69,0	20,0	15,00	127,00
12 мм	12,0	23,0	83,0	25,0	20,00	250,00

Покрытие: белый цинк

СКОБА ТАКЕЛАЖНАЯ (ПРЯМОЙ ТИП)

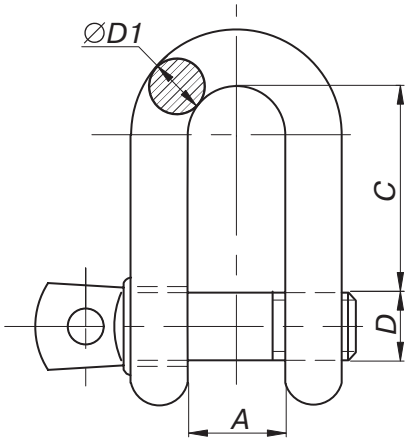

Стальная соединительная скоба для всех типов стальных тросов и цепей
Рекомендуется для соединения цепей и тросов между собой или крепления их к чему-либо.
Соединитель позволяет быстро прикрепить или соединить цепь, трос.
Шекель изготовлен из углеродистой стали, оцинкованный.
Разъемное соединение.
Пример обозначения: Скоба такелажная 5 мм.
Размер определяется по диаметру поперечного сечения пальца.

ТЕХНИЧЕСКИЕ ХАРАКТЕРИСТИКИ

обозначение	D, мм	D1, мм	C, мм	A, мм	рабочая нагрузка, кН	приблизительный вес 1000 штук., кг
5 мм	5,00	5,00	20,00	10,00	0,80	17,0
6 мм	6,00	6,00	24,00	12,00	1,00	20,0
8 мм	8,00	8,00	32,00	16,00	2,00	50,0
10 мм	10,00	10,00	40,00	20,00	3,00	110,0
12 мм	12,00	12,00	48,00	24,00	5,00	210,0
16 мм	16,00	16,00	64,00	32,00	8,00	370,0
19 мм	19,00	19,00	76,00	38,00	11,00	650,0
22 мм	22,00	22,00	88,00	44,00	15,00	1060,0
25 мм	25,00	25,00	100,00	50,00	20,00	2320,0

СКОБА ТАКЕЛАЖНАЯ КАЛИБРОВАННАЯ

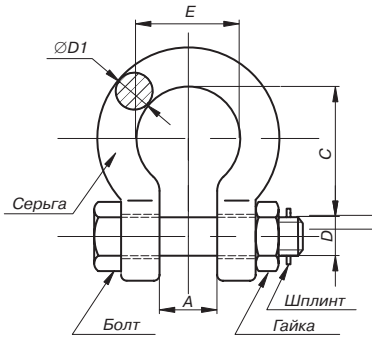

Стальная соединительная скоба для всех типов стальных тросов и цепей
Рекомендуется для соединения цепей и тросов между собой или крепления их к чему-либо.
Соединитель позволяет быстро прикрепить или соединить цепь, трос.
Шекель изготовлен из углеродистой стали, оцинкованный.
Разъемное соединение.
Пример обозначения: Скоба такелажная 5 мм.
Размер определяется по диаметру поперечного сечения пальца.

ТЕХНИЧЕСКИЕ ХАРАКТЕРИСТИКИ

обозначение	D, мм	D1, мм	C, мм	A, мм	E, мм	рабочая нагрузка, кН	приблизительный вес 1000 штук., кг
6 мм	6,00	6,00	22,00	9,00	16,00	3,30	50,00
8 мм	8,00	8,00	29,00	12,00	20,00	5,00	70,00
10 мм	10,00	10,00	32,00	13,00	21,00	7,50	130,00
11 мм	11,00	11,00	36,50	17,00	26,00	10,00	170,00
12 мм	12,00	12,00	43,00	18,00	29,00	15,00	250,00
16 мм	16,00	16,00	51,00	22,00	32,00	20,00	440,00
19 мм	19,00	19,00	64,00	27,00	43,00	32,50	790,00
22 мм	22,00	22,00	76,00	31,00	51,00	47,50	1260,00
25 мм	25,00	25,00	83,00	36,00	58,00	65,00	1880,00
28 мм	28,00	28,00	95,00	43,00	68,00	85,00	2780,00
32 мм	32,00	32,00	108,00	47,00	75,00	95,00	3780,00
35 мм	35,00	35,00	115,00	51,00	83,00	120,00	5260,00

DIN 6899 КОУШ ДЛЯ СТАЛЬНЫХ КАНАТОВ

Коуши предназначены для установки на трос при изготовлении петли на его конце. Предохраняет трос от перетирания, делает петлю более плавной. Широко используется в грузоподъемных устройствах.
Коуши изготавливают из углеродистой стали и оцинковывают.
DIN 6899 может быть установлен как на стальные, так и на растительные и синтетические канаты.
Пример обозначения: 5 мм.
Размер определяется по диаметру применяемого троса.

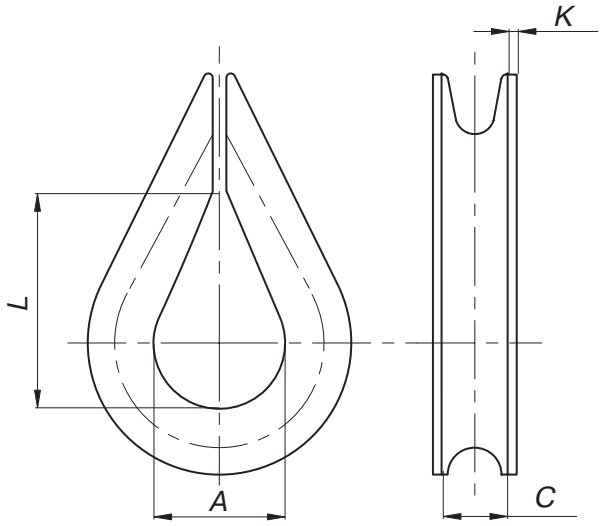

ТЕХНИЧЕСКИЕ ХАРАКТЕРИСТИКИ

обозначение	K, мм	A,мм	L, мм	C, мм	D, диаметр применяемого троса, мм	приблизительный вес 1000 штук., кг
3 мм	1,60	13,00	21,00	4,00	3,0	8,00
4 мм	1,90	14,00	23,00	5,00	4,0	10,00
5 мм	2,40	16,00	25,00	6,00	5,0	16,00
6 мм	2,40	18,00	28,00	7,00	6,0	19,00
7 мм	2,80	20,00	32,00	8,00	7,0	30,00
9 мм	3,10	24,00	38,00	10,00	9,0	47,00
11 мм	3,30	28,00	45,00	12,00	11,0	68,00
13 мм	3,70	32,00	51,00	14,00	13,0	100,00
16 мм	4,70	40,00	64,00	18,00	16,0	145,00

СОЕДИНИТЕЛЬ ЦЕПЕЙ

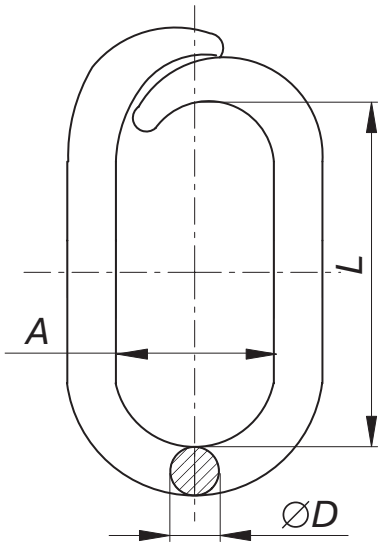

Стальной соединитель для всех видов цепей между собой.
Неразъемное соединение. Соединитель позволяет быстро соединить цепи.
После соединения соединитель рекомендуется заварить электросваркой.
Изготовлен из углеродистой стали , оцинкованный.
Пример обозначения: Соединитель цепей 5 мм
Размер определяется по диаметру поперечного сечения.

ТЕХНИЧЕСКИЕ ХАРАКТЕРИСТИКИ

обозначение	D, мм	L, мм	A, мм	приблизительный вес 1000 штук., кг
3 мм	3,00	16,50	6,50	8,0
4 мм	4,00	20,00	8,00	12,0
5 мм	5,00	23,00	9,50	16,0
6 мм	6,00	29,00	10,50	30,0
8 мм	8,00	37,00	15,00	65,0
10 мм	10,00	37,50	17,00	105,0
12 мм	12,00	39,00	19,00	170,0

КРЮЧОК S-ОБРАЗНЫЙ

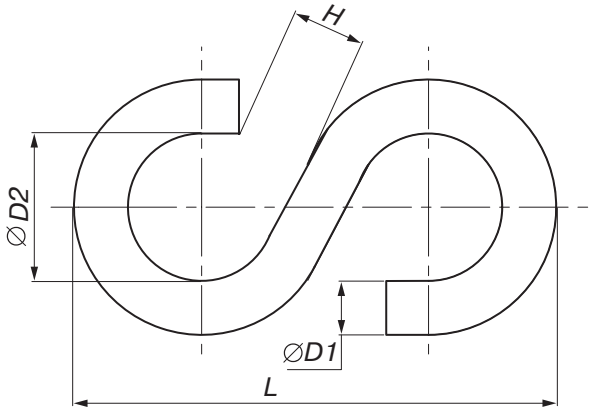

ТЕХНИЧЕСКИЕ ХАРАКТЕРИСТИКИ

обозначение	D1, мм	D2, мм	H, мм	L, мм	приблизительный вес 1000 штук., кг
3 мм	3,00	8,50	4,00	30,00	3,33
4 мм	4,00	11,50	5,50	40,00	7,00
5 мм	5,00	15,00	7,00	50,00	14,20
6 мм	6,00	17,50	8,50	60,00	24,10
7 мм	7,00	20,50	10,00	70,00	42,00
8 мм	8,00	23,50	12,00	80,00	58,50
10 мм	10,00	31,00	13,00	100,00	106,00

ВЕРТЛЮГ (ПЕТЛЯ-ВИЛКА)

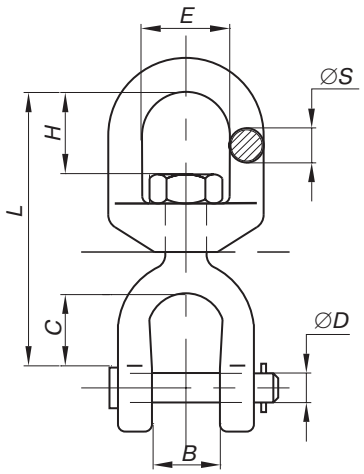

ТЕХНИЧЕСКИЕ ХАРАКТЕРИСТИКИ

обозначение	S, мм	L, мм	C, мм	E, мм	H, мм	B, мм	D, мм	рабочая нагрузка, kH	приблизительный вес 1000 штук., кг
8 x 13 x 22	8,00	75,00	22,00	25,00	21,00	13,00	8,00	5,70	
10 x 16 x 27	10,00	92,00	27,00	32,00	24,00	16,00	10,00	10,20	
13 x 19 x 33	13,00	114,00	33,00	38,00	33,00	19,00	13,00	16,00	
19 x 24 x 44	19,00	154,00	44,00	51,00	44,00	24,00	19,00	33,00	
22 x 30 x 52	22,00	178,00	52,00	57,00	52,00	30,00	22,00	45,00	
25 x 44 x 59	25,00	217,00	71,00	64,00	59,00	44,00	29,00	57,00	

ВЕРТЛЮГ (ПЕТЛЯ-ПЕТЛЯ)

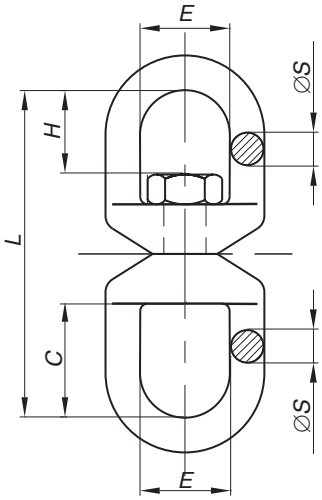

ТЕХНИЧЕСКИЕ ХАРАКТЕРИСТИКИ

обозначение	S, мм	L, мм	C, мм	E, мм	H, мм	рабочая нагрузка, кН	приблизительный вес 1000 штук., кг
8 x 25 x 32	8,00	90,00	32,00	25,00	21,00	5,70	
10 x 32 x 38	10,00	110,00	38,00	32,00	24,00	10,20	
13 x 38 x 51	13,00	138,00	51,00	38,00	33,00	16,00	
19 x 51 x 67	19,00	183,00	67,00	51,00	44,00	33,00	
22 x 57 x 78	22,00	213,00	78,00	57,00	52,00	45,00	

Блок одношкивный

Блок с нейлоновым шкивом для неметаллических канатов MrFix предназначен для изменения направления движения каната и увеличения силы в грузоподъёмном оборудовании.

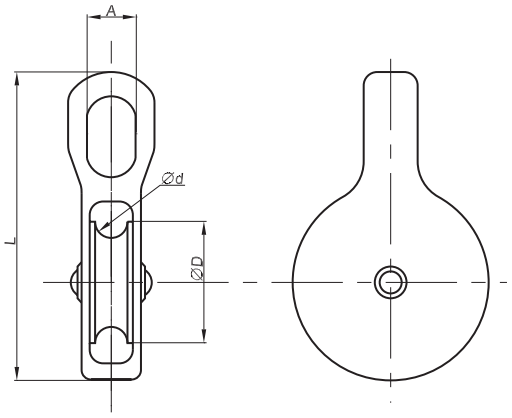

обозначение	d диаметр ручья, мм	A ширина проушины, мм	L высота блока, мм	D диаметр шкива, мм	рабочая нагрузка, кН	прибл. вес. 1000шт., кг
5 мм	5.0	10.0	50.0	15.0	2.25	
6 мм	6.0	11.0	60.0	20.0	3.00	
7 мм	7.0	12.0	70.0	25.0	4.00	
8 мм	8.0	13.0	80.0	30.0	4.50	
9 мм	9.0	14.0	93.0	40.0	5.50	
12 мм	12.0	16.0	115.0	50.0	6.00	
14 мм	14.0				6.50	
16 мм	16.0				7.00	
18 мм	18.0				7.50	

Блок двухшкивный

Блок с двумя нейлоновыми шкивами для неметаллических канатов MrFix предназначен для изменения направления движения каната и увеличения силы в грузоподъёмном оборудовании.

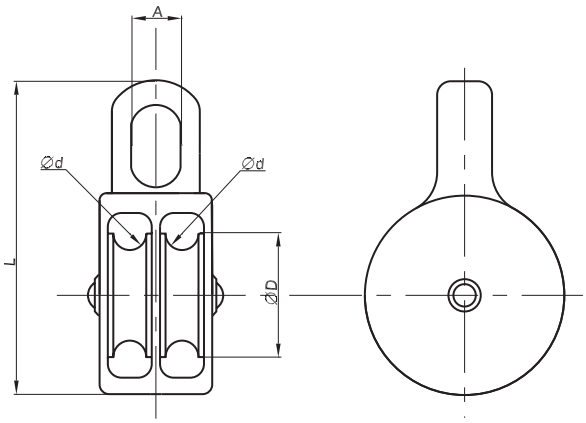

обозначение	d диаметр ручья, мм	A ширина проушины, мм	L высота блока, мм	D диаметр шкива, мм	рабочая нагрузка, кН	прибл. вес. 1000шт., кг
5 мм	5.0	10.0	50.0	15.0	1.25	
6 мм	6.0	11.0	60.0	20.0	2.00	
7 мм	7.0	12.0	70.0	25.0	2.00	
8 мм	8.0	13.0	80.0	30.0	2.00	
9 мм	9.0	14.0	93.0	40.0	2.50	
12 мм	12.0	16.0	117.0	50.0	2.50	
14 мм	14.0				3.00	
16 мм	16.0				3.50	
18 мм	18.0				4.00	

DIN 689 Крюк подъёмный.

Стальной грузовой крюк общего назначения MrFix рекомендуется для широкого применения в различных грузоподъёмных устройствах, от ручных талей до подъёмных кранов, для подъёма и перемещения грузов, деталей и элементов конструкций. Крюк MrFix является неотъемлемой частью большинства грузоподъёмных механизмов и приспособлений.

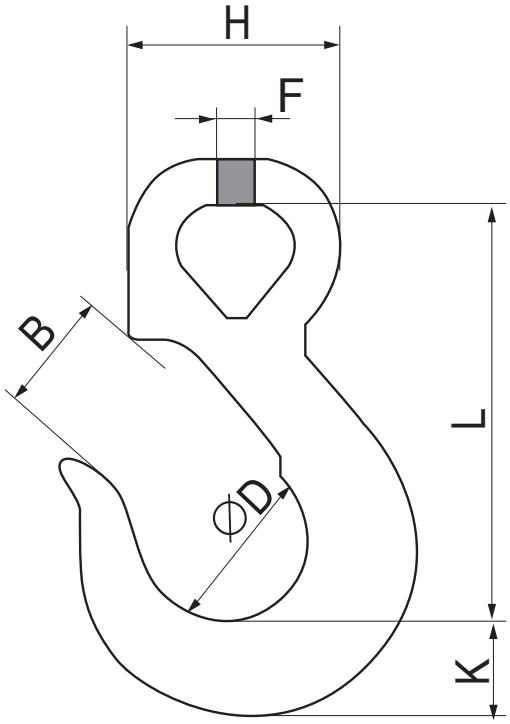

Обозначение	B, мм	D,мм	F, мм	H,мм	L, мм	K,мм	рабочая нагрузка, кН	прибл. вес 1шт., кг.
25мм (1,1т)	25.0	25.0	9.0	21.0	80.0	20.0	11.00	0.26
32мм (2,0т)	29.0	32.0	11.0	25.0	96.0	28.0	20.00	0.50
39мм (3,2т)	35.0	39.0	14.0	34.0	120.0	33.0	32.00	0.90
48мм (5,4т)	43.0	48.0	17.0	43.0	150.0	40.0	54.00	1.70
59мм (8,0т)	52.0	59.0	21.0	52.0	183.0	49.0	80.00	3.00
70мм (12,5т)	62.0	70.0	24.0	62.0	218.0	55.0	125.00	5.10

DIN 763 ЦЕПЬ СВАРНАЯ ДЛИННОЗВЕННАЯ

Стальная цепь общего назначения рекомендуется для широкого применения в различных грузоподъемных устройствах, от ручных талей до подъемных кранов, для подъема и перемещения грузов, деталей и элементов конструкций. Цепи являются неотъемлемой частью большинства грузоподъемных устройств. Хорошо работает в качестве растяжки, позволяет легко регулировать длину цепи.
Конструктивно цепь состоит из стальных звеньев, овальной формы, соединенных между собой.
Данная цепь имеет большую степень свободы, ограниченную одним звеном. DIN 763 имеет малый коэффициент растяжения. За счет большой длины звена позволяет легко закрепить укоротить, сделать петлю методом звено в звено. НЕ ВЫНОСИТ УДАРНЫХ НАГРУЗОК.
Цепь изготовлена из углеродистой стали, оцинкованная.
Пример обозначения: DIN 763 6 мм
Размер определяется диаметром сечения тела звена.

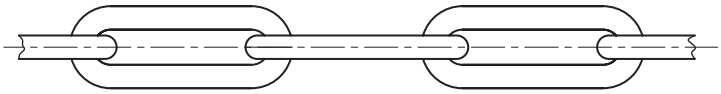

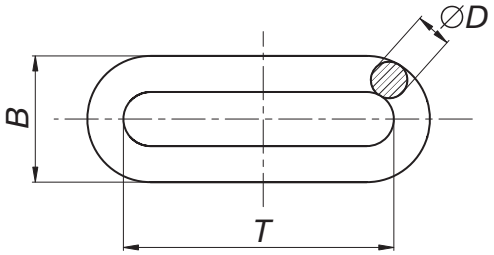

ТЕХНИЧЕСКИЕ ХАРАКТЕРИСТИКИ

обозначение	D диаметр проволоки, мм	T внутренняя длина звена, мм	B наружная ширина звена, мм	рабочая нагрузка, кН	разрушающая нагрузка, кН	вес 1-ого метра цепи, кг
3 мм	3,00	26,00	12,00	0,45	2,80	0,15
4 мм	4,00	32,00	16,00	1,00	6,00	0,27
5 мм	5,00	36,00	20,00	1,60	10,00	0,43
6 мм	6,00	42,00	24,00	2,25	14,00	0,63
8 мм	8,00	54,00	32,00	4,00	25,00	1,10
10 мм	10,00	66,00	40,00	6,25	40,00	1,75

DIN 766 ЦЕПЬ СВАРНАЯ КОРОТКОЗВЕННАЯ

Стальная цепь общего назначения рекомендуется для широкого применения в различных грузоподъемных устройствах, от ручных талей до подъемных кранов, для подъема и перемещения грузов, деталей и элементов конструкций. Цепи являются неотъемлемой частью большинства грузоподъемных устройств.
Конструктивно цепь состоит из стальных звеньев, овальной формы, соединенных между собой.
Данная цепь имеет большую степень свободы, ограниченную одним звеном. DIN 766 имеет малый коэффициент растяжения. НЕ ВЫНОСИТ УДАРНЫХ НАГРУЗОК.
Цепь изготовлена из углеродистой стали, оцинкованная.
Пример обозначения: DIN 766 6 мм.
Размер определяется диаметром сечения тела звена.

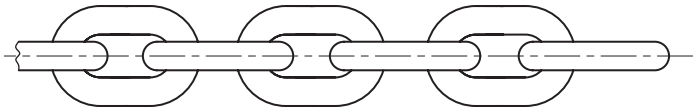

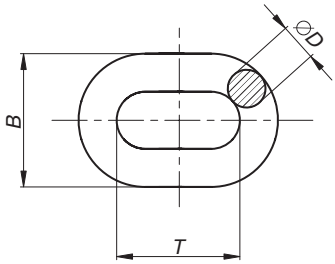

ТЕХНИЧЕСКИЕ ХАРАКТЕРИСТИКИ

обозначение	D диаметр проволоки, мм	T внутренняя длина звена, мм	B наружная ширина звена, мм	рабочая нагрузка, кН	разрушающая нагрузка, кН	вес 1-ого метра цепи, кг
3 мм	3,00	16,00	11,00	0,75	3,00	0,17
4 мм	4,00	16,00	14,00	1,50	6,00	0,32
5 мм	5,00	18,50	17,00	2,50	10,00	0,50
6 мм	6,00	18,50	20,00	3,50	14,00	0,75
8 мм	8,00	24,00	26,00	6,30	25,00	1,35
10 мм	10,00	28,00	34,00	10,00	40,00	2,25

DIN 3055 ТРОС ОБЩЕГО НАЗНАЧЕНИЯ.

Рекомендуется для широкого применения в различных грузоподъемных устройствах, от ручных талей до подъемных кранов, для подъема и перемещения грузов, деталей и элементов конструкций. Они являются частью большинства грузоподъемных механизмов и приспособлений. В зависимости от конструкции, трос имеет различную гибкость и коэффициент растяжения.
Трос изготовлен из углеродистой стали и оцинкован.
Конструктивно трос изготовлен из высокопрочной проволоки и сердечника. Проволоку обвивают вокруг сердечника и получают прядь, пряди в свою очередь тоже обвивают вокруг сердечника и получают трос.
Пример обозначения: 6 x 7 + FC
Первая цифра – число прядей троса.
Вторая – число проволок в пряди.
Третья – число сердечников, включая сердечники в прядях, если нет цифры – неметаллический один в центре троса, а в прядях сердечник стальной.
Буквы – материал сердечника: FC – растительный, PVC – синтетика. Если нет буквенного обозначения, это значит, что в качестве центрального сердечника используется такая же прядь, как боковые.

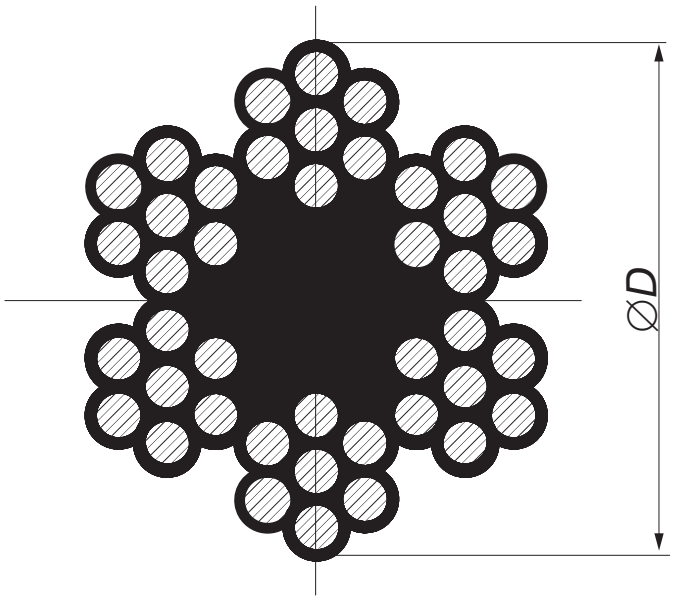

ТЕХНИЧЕСКИЕ ХАРАКТЕРИСТИКИ

D, мм обозначение	площадь поперечного сечения, мм^2	рабочая нагрузка, кН	разрушающая нагрузка, кН	вес 1-ого метра троса, кг
2 мм	1,50	0,47	2,35	0,014
3 мм	3,30	1,06	5,29	0,031
4 мм	5,90	1,88	9,41	0,056
5 мм	9,20	2,94	14,70	0,087
6 мм	13,30	4,24	21,20	0,125
7 мм	18,10	5,76	28,80	0,171
8 мм	23,60	7,52	37,60	0,223
9 мм	29,90	9,50	47,50	0,282
10 мм	36,90	11,76	58,80	0,349
12 мм	53,20	16,94	84,70	0,502
14 мм	72,40	23,00	115,00	0,683
16 мм	94,50	30,20	151,00	0,892