WALRAVEN

K МОНТАЖНЫЕ ЭЛЕМЕНТЫ ИЗ НЕРЖАВЕЮЩЕЙ СТАЛИ

Хомуты из нержавеющей стали с изоляцией:

K 0.1 *WM* BIFIX® 1301 Ø 11 - 250 mm

Хомуты из нержавеющей стали без изоляции:

K 0.2 *WM* BIFIX® 300 Ø 15 - 118 mm
K 0.3 *WM* BIFIX® 415 Ø 32 - 200 mm
K 0.4 *WM* хомут для установки ПЭ Ø 32 - 315 mm

Элементы из нержавеющей стали:

K 1.1 *WM* фронтальные плиты (подпятники)
K 1.2 *WM* пруты резьбовые
и *WM* гайки
K 1.3 *WM* удлинительные гайки, переходники
и *WM* болты с двойной резьбой (шпильки)

Шины и элементы из нержавеющей стали:

K 2.1 *WM* монтажные шины
K 2.2 *WM* быстроустанавливающиеся гайки
K 2.3 *WM* шайбы
K 2.4 *WM* быстроустанавливающиеся болты
K 2.5 *WM* соединителиі
K 2.6 *WM* настенные консоли
K 2.7 *WM* крепление шин к стальным конструкциям
K 2.8 *WM* держатель стеновой
K 2.9 *WM* кронштейн для консолей

BETTER INSTALLATION SYSTEMS

для всех труб
Ø 11-250 мм

WM BIFIX® 1301- хомуты из нержавеющей стали с изоляцией EPDM

M8
M10

Особенности изделия:

- быстроблокирующийся замок для быстрого и практичного монтажа (в случае вертикального монтажа труб, следует установить замок открытой стороной вниз)
- звукоизоляция соответствующая норме DIN 4109
- изоляционный вкладыш устойчивый к старению

Технические особенности:

- сделаны из нержавеющей стали 1.4401 (AISI № 316)
- соединительные болты с круглой головкой и крестообразным шлицом, от Ø 159 мм: болты с шестигранной головкой из нержавеющей стали
- присоединительная гайка приварена в четырех точках, катал № 311 7 XXX:, резьба M8, выс. H = 6мм , катал № 312 7 XXX:, резьба M10, выс. H = 8мм
- изоляционный звукопоглощающий вкладыш EPDM, не содержит хлора

хомут из двух частей:
два соединительных болта, с одной стороны быстроблокирующийся замок

нержавеющая сталь

BIFIX

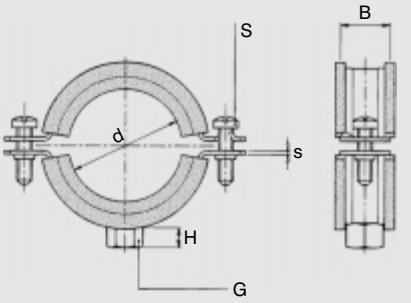

катал. № G=M8	катал. № G=M10	d (мм)	S	B x s (мм)	рекоменд. нагрузка (N)
311 7 015	-	11 - 15	M6	20 x 1,5	1400
311 7 018	312 7 018	14 - 18	M6	20 x 1,5	1400
311 7 023	312 7 023	19 - 23	M6	20 x 1,5	1400
311 7 029	312 7 029	24 - 29	M6	20 x 1,5	1400
311 7 035	312 7 035	30 - 35	M6	20 x 1,5	1400
311 7 043	312 7 043	38 - 43	M6	20 x 1,5	1400
311 7 054	312 7 054	48 - 54	M6	20 x 1,5	1400
-	312 7 063	57 - 63	M6	20 x 1,5	1400
311 7 063	-	57 - 63	M6	20 x 2,0	1800
311 7 067	312 7 067	64 - 67	M6	20 x 2,0	1800
311 7 076	312 7 076	70 - 76	M6	20 x 2,0	1800
-	312 7 085	79 - 85	M6	20 x 2,0	1800
311 7 091	312 7 091	86 - 91	M6	20 x 2,0	1800
311 7 106	312 7 106	100 - 106	M6	20 x 2,0	1800
311 7 116	312 7 116	108 - 116	M6	20 x 2,5	2000
-	312 7 132	124 - 132	M6	20 x 2,5	2000
-	312 7 141	133 - 141	M6	20 x 2,5	2000
-	312 7 168	159 - 168	M8	25 x 2,5	2000
-	312 7 219	210 - 219	M8	25 x 2,5	2000
-	312 7 225	219 - 225	M8	25 x 2,5	2000
-	312 7 250	244 - 250	M8	25 x 2,5	2000

Смотри так-же:

стр. A 0.3 *WM* BIFIX® 1301 хомуты с изоляцией EPDM

РЕДАКЦИЯ 2006 возможно введение изменений

для всех труб
Ø 15-118 мм

WALRAVEN

WM BIFIX® 300 - хомуты из нержавеющей стали без изоляции

M8

хомут из двух частей:
два соединительных болта, с одной стороны быстроблокирующийся замок

нержавеющая сталь

BIFIX

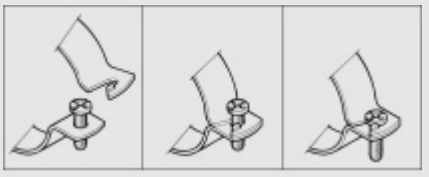

Особенности изделия:
- быстроблокирующийся замок для быстрого и практичного монтажа (в случае вертикального монтажа труб, следует установить замок открытой стороной вниз)
- под заказ поставляются хомуты больших размеров

Технические особенности:
- сделаны из нержавеющей стали 1.4401 (AISI № 316)
- соединительные болты с круглой головкой и крестообразным шлицом, из нержавеющей стали
- присоединительная гайка приварена в четырех точках, резьба M8, ключ 13, выс. H = 8мм

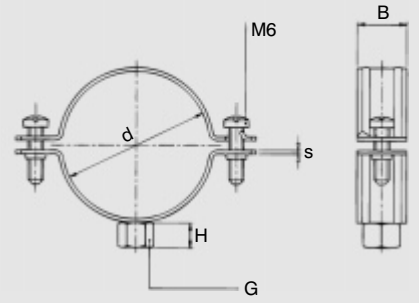

катал. № G=M8	d (мм)	B x s (мм)	рекоменд. нагрузка (N)
301 7 017	15 - 17	20 x 1,5	1200
301 7 022	18 - 22	20 x 1,5	1600
301 7 023	21 - 23	20 x 1,5	1600
301 7 030	26 - 30	20 x 1,5	1600
301 7 034	32 - 34	20 x 1,5	1600
301 7 042	38 - 42	20 x 1,5	1600
301 7 051	47 - 51	20 x 1,5	1600
301 7 060	54 - 60	20 x 1,5	1600
301 7 076	72 - 76	20 x 2,0	1800
301 7 089	85 - 89	20 x 2,0	1800
301 7 118	110 - 118	20 x 2,5	2200

Смотри так-же:

стр. B 0.1 *WM* BIFIX® 300 хомуты без изоляции

РЕДАКЦИЯ 2006 возможно введение изменений

для пластиковых труб
Ø 32-200 мм

WM BIFIX® 415-хомуты из нержавеющей стали для пластиковых труб

M8

хомут из двух частей:
два соединительных болта, с одной стороны быстроблокирующийся замок

нержавеющая сталь

BIFIX

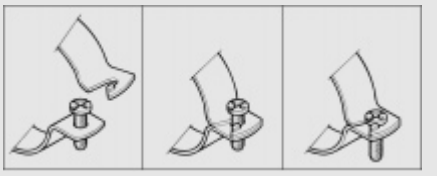

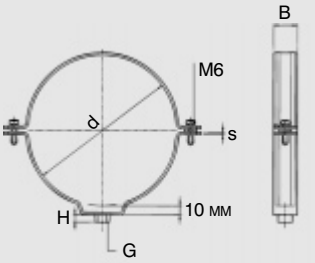

Особенности изделия:

- быстроблокирующийся замок для быстрого и практичного монтажа (в случае вертикального монтажа труб, следует установить замок открытой стороной вниз)
- округленные крепежные желобки, направленные вовнутрь, предотвращают повреждение трубы
- внутренний диаметр хомута с вставленной распорной шайбой больше, чем внешний диаметр трубы
- можно изъять распорные шайбы между фланцами, в результате чего хомут подходит и для скользящего монтажа и как пункт стабилизации

Технические особенности:

- сделаны из нержавеющей стали 1.4401 (AISI № 316)
- соединительные болты: с круглой головкой и крестообразным шлицом, из нержавеющей стали
- присоединительная гайка приварена на четыре точки, размеры: резьба M8, ключ 13, высота H = 8 мм

катал. № G=M8	d (мм)	B x s (мм)	рекоменд. нагрузка (N)
415 7 032	32	20 x 1,5	1310
415 7 040	40	20 x 1,5	1310
415 7 050	50	20 x 1,5	1310
415 7 070	70	20 x 1,5	1310
415 7 075	75	20 x 1,5	1310
415 7 080	80	20 x 1,5	1310
415 7 090	90	20 x 1,5	1310
415 7 100	100	20 x 1,5	1310
415 7 110	110	20 x 1,5	1310
415 7 125	125	20 x 1,5	1310
415 7 160	160	20 x 1,5	1310
415 7 200	200	20 x 1,5	1310

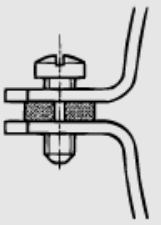

с распорной шайбой для подвижного крепления

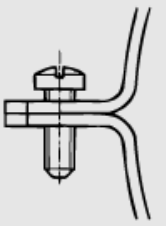

без распорной шайбы как стабилизационный пункт

Смотри так-же:

стр. B 3.2 *WM* BIFIX® 415 хомуты

РЕДАКЦИЯ 2006 возможно введение изменений

для пластиковых труб
Ø 32-315 мм

WALRAVEN

WM хомуты из нержавеющей стали для установки ПЭ

тип 434

хомут из двух частей: два соединительных болта

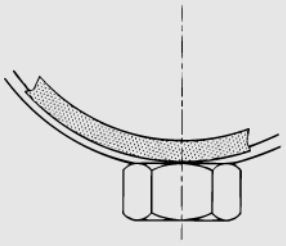

со стальным вкладышем

Особенности изделия:

- внутренний диаметр хомута незначительно больше чем внешний диаметр полиэтиленовых труб, поэтому также возможно осевое удлинение и сокращение трубы
- чтобы избежать повреждения трубы, рекомендуется использование защитной ленты из пластика (см. стр.B 3.5)
- в случае использования его как пункт стабилизации необходимо использовать стальные вкладыши (см. стр.B 3.6)

Технические особенности:

- сделаны из нержавеющей стали 1.4401 (AISI № 316)
- соединительные болты: с круглой головкой и крестообразным шлицом, от Ø 200 мм, болт с шестигранной головкой, из нержавеющей стали
- присоединительная гайка, катал. № 434 7 XXX, приварена на четыре точки, резьба M10, высота H = 10 мм, катал. № 438 7 XXX, приварена в четырех точках в среде CO_2, резьба 1/2", высота H =13 мм

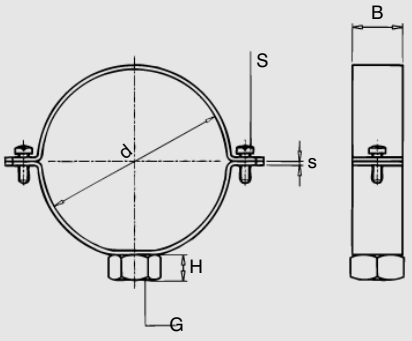

катал. № G=M10*	d (мм)	S	B x s (мм)	рек. нагрузка (N)
434 7 032	32	M6	30 x 3,0	4160
434 7 040	40	M6	30 x 3,0	4160
434 7 050	50	M6	30 x 3,0	4160
434 7 056	56	M6	30 x 3,0	4160
434 7 063	63	M6	30 x 3,0	4160
434 7 075	75	M6	30 x 3,0	4160
434 7 090	90	M6	30 x 3,0	4160
434 7 110	110	M6	30 x 3,0	4160
434 7 125	125	M6	30 x 3,0	4160
434 7 140	140	M6	30 x 3,0	4160
434 7 160	160	M6	30 x 3,0	4160
434 7 200	200	M6	30 x 3,0	4160
G = 1"				
438 7 200	200	M6	30 x 3,0	>5700**
438 7 250	250	M8	30 x 3,0	>5700**
438 7 315	315	M8	30 x 3,0	>5700**

* под заказ поставляются с присоединительной гайкой 1/2"
** возможно большая нагрузка; информация предоставляется по желанию

Смотри так-же:

стр. B 3.3 *WM* хомуты для пластиковых труб
стр. B 3.4 *WM* стальные вкладыши
стр. B 3.5 *WM* вкладыши защитные из ПВХ

РЕДАКЦИЯ 2006 возможно введение изменений

для крепления резьбовых стержней на стенах или потолках

WM фронтальные плиты (подпятники) из нержавеющей стали

тип 670
тип 671
тип 672

плоские фронтальные плиты из нержавеющей стали с приваренной гайкой или резьбовым стержнем

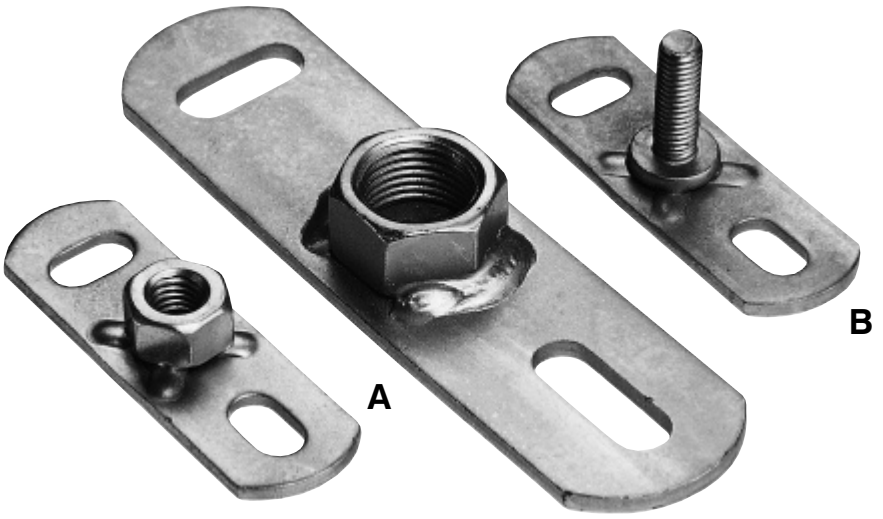

Особенности изделия:

- монтажные отверстия в настенной плите расположены под углом 90° друг к другу для упрощения монтажа

Технические особенности:

- сделаны из нержавеющей стали 1.4401 (AISI № 316)
- присоединительная гайка: приварена на четыре точки в среде CO_2
- резьбовой стержень: приварен на четыре точки
- высота присоединительной гайки или резьбового стержня (смотри. пункт H в таблице)

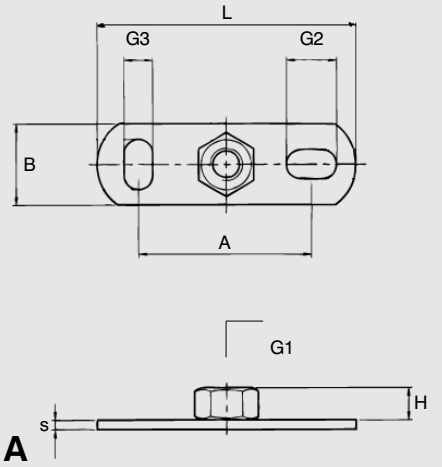

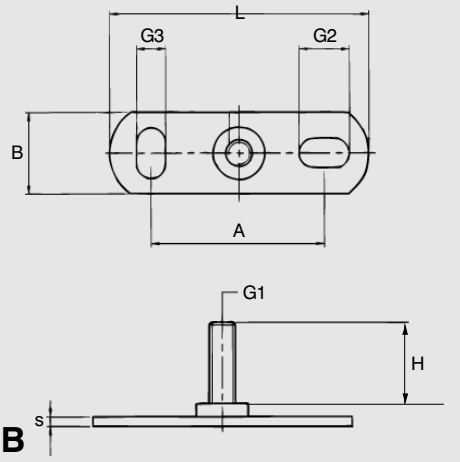

катал. №	рис.	G1	H (мм)	A (мм)	B x s (мм)	L (мм)	G2 (мм)	G3 (мм)	рек. нагрузка (N)
тип 670: *WM* - плита фронтальная с гайкой, приваренной на 4 точки:									
670 7 006	A	M6	6	50	25 x 2,5	80	15 x 8,5	15 x 8,5	2500
670 7 008	A	M8	8	50	25 x 2,5	80	15 x 8,5	15 x 8,5	2500
670 7 010	A	M10	10	50	25 x 2,5	80	15 x 8,5	15 x 8,5	2500
тип 671: *WM* - массивная плита фронтальная с гайкой, приваренной на 4 точки:									
671 7 010	A	M10	10	100	35 x 3,0	145	30 x 10	25 x 10	3800
671 7 016	A	M16	13	100	35 x 3,0	145	30 x 10	25 x 10	3800
671 7 021	A	1/2"	15	100	35 x 3,0	145	30 x 10	25 x 10	3800
тип 672: *WM* - массивная плита фронтальная с резьбовым стержнем, приваренным на 4 точки									
672 7 008	B	M8	35	50	25 x 2,5	80	16,5 x 9	16,5 x 9	2000

Смотри так-же:

стр. F 0.1 *WM* фронтальные плиты

РЕДАКЦИЯ 2006 возможно введение изменений

WALRAVEN

WM пруты резьбовые из нержавеющей стали

тип 630

Технические особенности:

- сделаны из нержавеющей стали 1.4401 (AISI № 316)

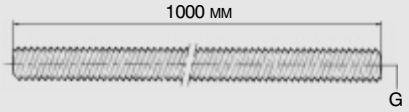

катал. №	G
630 7 006	M6
630 7 008	M8
630 7 010	M10
630 7 012	M12
630 7 016	M16
630 7 020	M20

WM шестигранные гайки из нержавеющей стали

тип 934

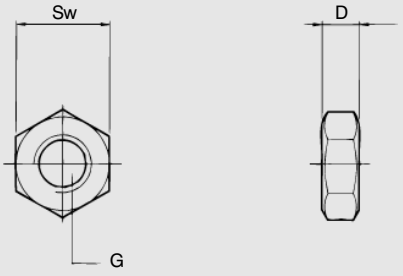

Технические особенности:

- сделаны из нержавеющей стали 1.4401 (AISI №316)

катал. №	G	Sw (мм)	D (мм)
612 7 006	M6	10	5,0
612 7 008	M8	13	6,5
612 7 010	M10	17	8,0
612 7 012	M12	19	10,0

Смотри так-же:

стр. G 1.1 *WM* пруты резьбовые
стр. G 1.6 *WM* шестигранные гайки
стр. K 2.3 *WM* шайбы из нержавеющей стали

РЕДАКЦИЯ 2006 возможно введение изменений

WM удлинительные гайки, переходники из нержавеющей стали

тип 965

тип 968

нержавеющая сталь

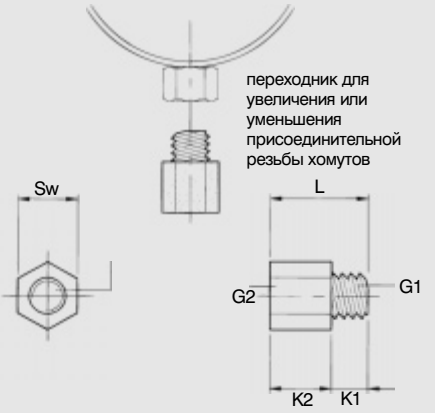

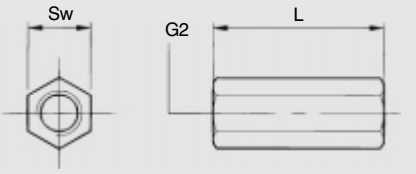

Особенности изделия:

- удлинительная гайка для соединения двух резьбовых прутов
- переходник для увеличения или уменьшения присоединительной резьбы хомутов и т.д.

Технические особенности:

- сделаны из нержавеющей стали 1.4401 (AISI № 316)

катал. №	G1 наружн.	G2 внутрен.	K1 (мм)	K2 (мм)	L (мм)	Sw (мм)
645 7 830 удлинит.гайка.	-	M8	-	-	30	11
647 7 210 переходник	M8	M10	8	15	23	13
647 7 308 переходник	M10	M8	8	15	23	11

WM шуруп винт из нержавеющей стали

тип 626

Технические особенности:

- сделан из нержавеющей стали 1.4401 (AISI №316)

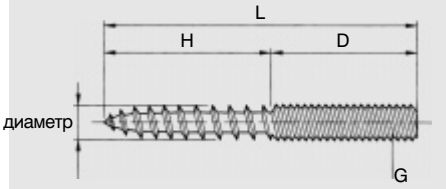

катал. №	G	L (мм)	D (мм)	H (мм)	дюбель (Ø)
626 7 805	M8	50	27	23	10
626 7 808	M8	80	35	35	10
626 7 810	M8	100	40	50	10
626 7 812	M8	120	40	50	10
626 7 816	M8	160	50	45	10
628 7 006	M10	60	40	20	12
628 7 008	M10	80	40	40	12
628 7 012	M10	120	40	50	12
628 7 016	M10	160	50	60	12

Смотри так-же:

стр. G 0.1 *WM* шуруп винт
стр. G 1.1 *WM* пруты резьбовые
стр. G 1.3 *WM* удлинительные гайки
стр. G 1.4 *WM* переходники

РЕДАКЦИЯ 2006 возможно введение изменений

программа для расчёта монтируемых систем

CAD-FIX

WALRAVEN

Программа для проектирования и расчёта монтируемых систем совместимая с AutoCAD®

подбор крепления труб в зависимости от применения

создание конструкций вместе с расчётом статических нагрузок

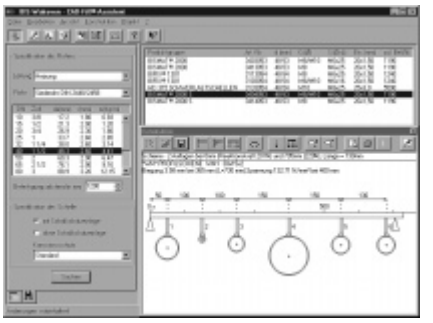

создание проектов в AutoCAD®

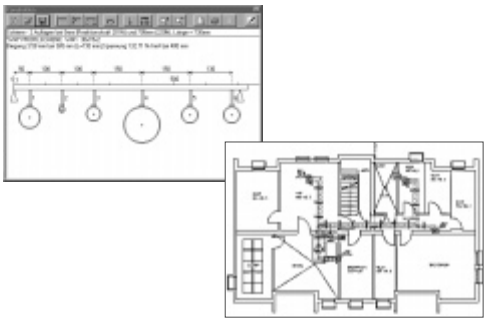

создание чертежей в AutoCAD®

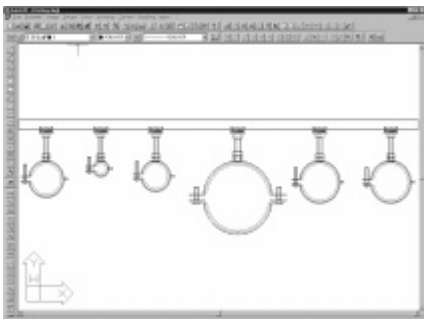

Системные требования:
- с процессором Intel Pentium
- мин. 16 MB операционной памяти
- мин. 4 MB свободного места на твёрдом диске
- карта графики мин. 2 MB с разрешением 800 x 600
- 8 – скоростной дисковод CD-ROM
- Widows 95/98 или Win NT 4.0

Для создания рисунков CAD:
- AutoCAD® 14 или AutoCAD 2000

Закажи бесплатную версию CD-FIX

РЕДАКЦИЯ 2004 возможно введение изменений

для подвешивания и поддержки

WM монтажные шины из нержавеющей стали

тип 650

тип STRUT

монтажная шины типа С, перфорирована по всей длине или без перфорации

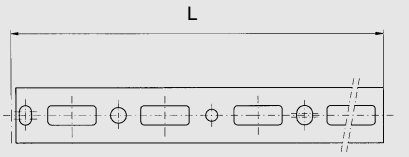

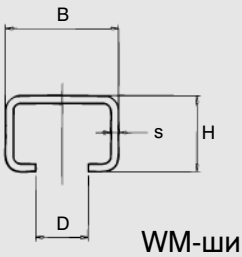

WM-шина

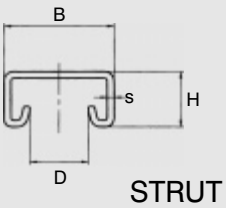

STRUT 41/21

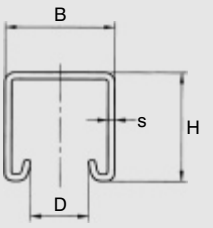

STRUT 41/41

Особенности изделия:

- расстояние между концом шины и первым отверстием всегда одинаково

Технические особенности:

- WM монтажная шина сделана из нержавеющей стали 1.4401 (AISI № 316)
- перфорация выполняется по всей длине по указанному образцу (смотри таблицу на стр. E 0.2)
- шина типа STRUT: сделана из нержавеющей стали 1.4401 (AISI №316), с зубцами
- технические данные, смотри стр. E 0.2

катал. №	шина	B (мм)	H (мм)	D (мм)	s (мм)	L** (мм)
650 7 001	WM1	30	15	15	2,00	2000
650 7 002	WM2	30	30	15	2,00	2000
650 7 627	STRUT	41	21	22	2,50	6000
650 7 647	STRUT	41	41	22	2,50	6000

** под заказ поставляются шины другой длинны

Смотри так-же:

стр. E 0.1 *WM* монтажные шины
стр. E 5.1 *WM* STRUT монтажные шины
стр. E 9.2-9.6 таблицы расчетов

РЕДАКЦИЯ 2006 возможно введение изменений

WALRAVEN

WM быстроустанавливающиеся гайки из нержавеющей стали

тип 651

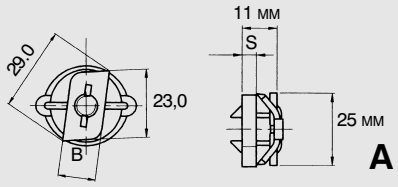

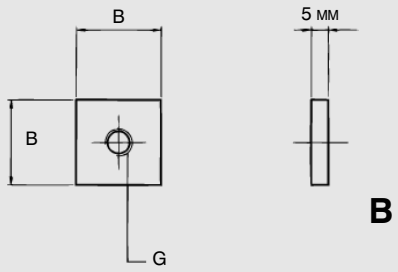

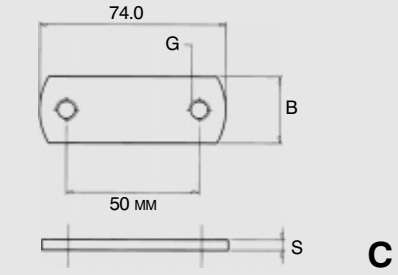

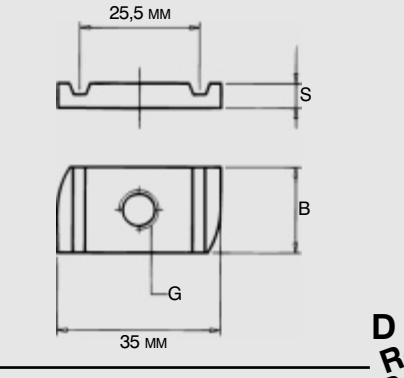

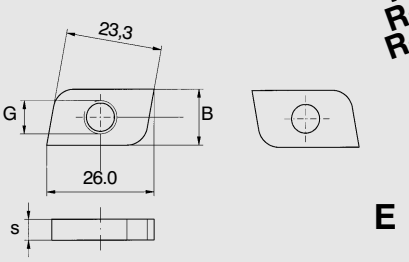

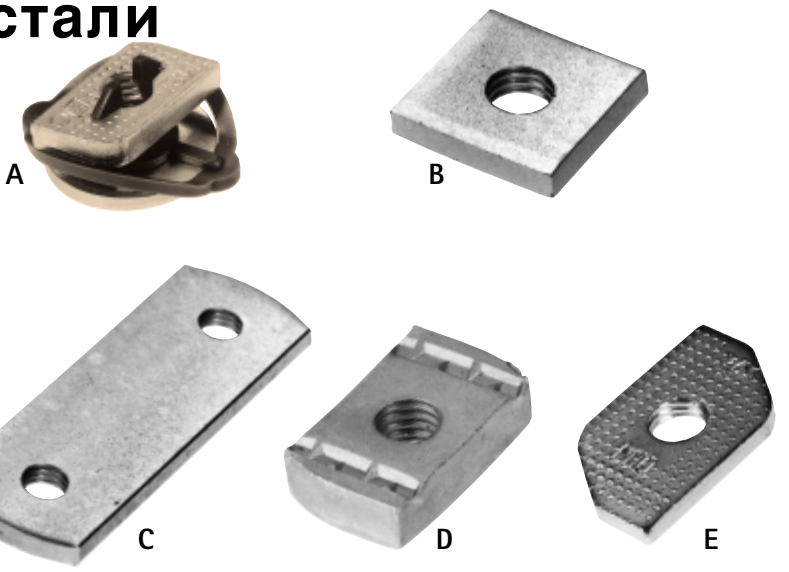

Особенности изделия:

- гайки для монтажных шин служат для крепления резьбовых стержней или резьбовых прутов
- тип А с пластиковой пружиной для быстрого монтажа
- катал № 651 7 XXX, для шины типа STRUT, с блокировкой, для большей устойчивости

Технические особенности:

- сделаны из нержавеющей стали 1.4401 (AISI № 316)
- тип А, пружина из пластика POM (полиоксиметилена), зеленого цвета (RAL 6026)

RapidRail®
RapidRail®
RapidRail®

катал. №	рис.	G	B x s (мм)	для шины	рек. нагрузка (N)
651 7 306	A	M6	13,0 x 5,0	WM0, 1, 15, 2	2000
651 7 308	A	M8	13,0 x 5,0	WM0, 1, 15, 2	5000
651 7 310	A	M10	13,0 x 5,0	WM0, 1, 15, 2	4750
651 1 012	B	M12	25,0 x 5,0	WM1, 15, 2	6300
651 1 208	C	M8 (2x)	25,0 x 4,0	WM1, 15, 2	4250
651 7 706	D	M6	20,0 x 5,0	STRUT	860
651 7 708	D	M8	20,0 x 6,0	STRUT	3000
651 7 710	D	M10	20,0 x 8,0	STRUT	4500
651 7 712	D	M12	20,0 x 10,0	STRUT	5700
651 1 008	E	M8	13,5 x 5,0	WM1, 2, 15	-
651 1 010	E	M10	14,0 x 5,0	WM1, 2, 15	-

Смотри так-же:

стр. E 1.1 *WM* быстроустанавливающиеся гайки
стр. E 6.1 *WM* STRUT быстроустанавливающиеся гайки

РЕДАКЦИЯ 2006 возможно введение изменений

WM шайбы из нержавеющей стали

тип 653 (плоская шайба)
тип 655 (U-образная шайба)

тип 653 A

тип 655 B

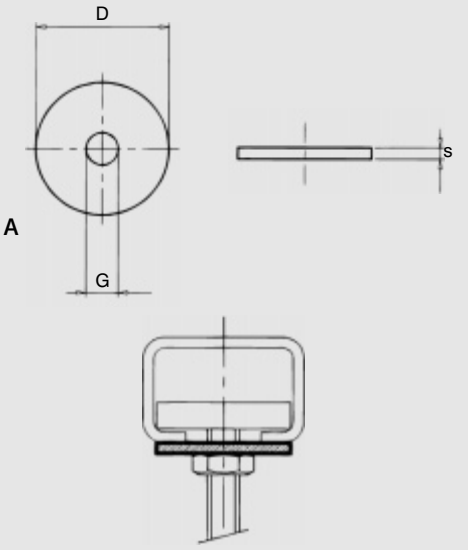

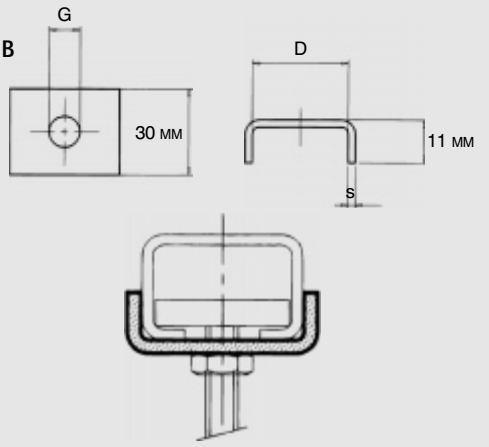

Особенности изделия:

- тип B охватывает поверхность шины поэтому используется как защита от разгибания, обеспечивая большую стабильность

Технические особенности:

- сделаны из нержавеющей стали 1.4401 (AISI № 316)

катал. №	рис.	G (мм)	D (мм)	s (мм)	для шины
653 7 006	A	6,5	24,0	2,5	WM0, 1, 15, 2, 14
653 7 008	A	8,5	24,0	2,5	WM0, 1, 15, 2, 14
653 7 010	A	10,5	30,0	2,5	WM0, 1, 15, 2, 14
653 7 012	A	12,5	30,0	2,5	WM0, 1, 15, 2, 14
653 7 508	A	8,5	40,0	2,0	STRUT
653 7 510	A	10,5	40,0	2,0	STRUT
653 7 813	B	12,5	30,5	2,0	WM0, 1, 15, 2

Смотри так-же:

стр. E 1.4 *WM* шайбы

РЕДАКЦИЯ 2006 возможно введение изменений

WALRAVEN

WM RAPIDRAIL® быстроустанавливающиеся болты из нержавеющей стали

тип 652

быстроустанавливающаяся гайка с предварительно смонтированным резьбовым стержнем, смонтированной шайбой, шестигранной гайкой и пружиной из пластика

нержавеющая сталь

RapidRail®

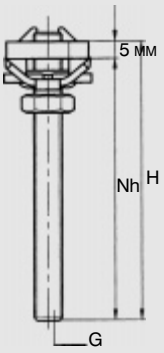

возможность плавной регулировки высоты

Особенности изделия:

- используются для монтажных шин типа WM 0, 1, 15 и 2
- для быстрого монтажа и лучшего регулирования в консолях и шинах
- пластиковая пружина, находящаяся между шайбой и быстроустанавливающейся гайкой делает возможным быстрый зажим
- во время монтажа на шинах и консолях, хомут можно в любой момент передвинуть вместе с трубой

Технические особенности:

- сделаны из нержавеющей стали 1.4401 (AISI № 316)
- шайба Ø 25 мм
- стержень пружины из пластика POM (полиексиметилена), зеленого цвета (RAL 6026)

катал. №	G	H (мм)	Nh (мм)	рекоменд. нагрузка (N)
652 7 062	M6	25	11	2000
652 7 084	M8	40	24	5000
652 7 088	M8	80	64	5000
652 7 094	M10	40	22	4750
652 7 098	M10	80	62	4750

RapidRail®

Смотри так-же:

стр. E 1.2 *WM* быстроустанавливающиеся болты

РЕДАКЦИЯ 2006 возможно введение изменений

*WM*монтажные угольники из нержавеющей стали

для шин типа WM 1,15 и 2

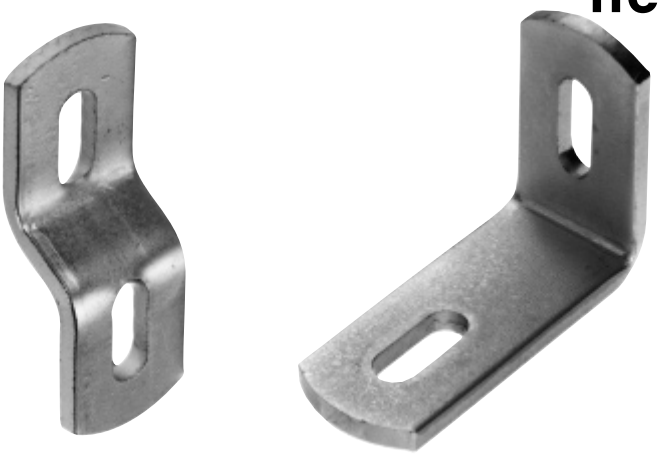

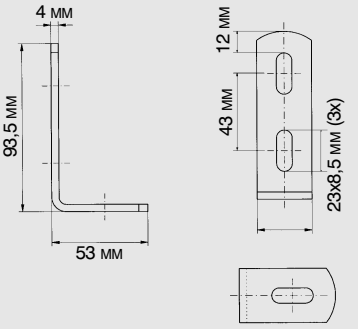

угольник 90° катал № 658 7 090

Особенности изделия:

- разные соединители для монтажных шин предназначенные для создания индивидуальной конструкции

Технические особенности:

- сделаны из нержавеющей стали 1.4401 (AISI № 316)

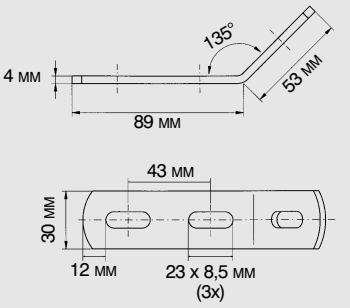

угольник 135° катал № 658 7 135

катал. №	угол.	G1 (мм)	G2 (мм)	L (мм)	K (мм)	H1 (мм)	H2 (мм)	B x s (мм)
658 7 090	90°	30,5	8,5	75	50	30,5	52,5	30 x 5,0
658 7 135	135°	30,5	8,5	55	55	30,0	30,0	30 x 5,0

WM монтажный соединитель

типа T

катал. № 658 7 180,
для шин типа WM 0,1,15 и 2

Особенности изделия:

- соединители типа T с предварительно смонтированными быстроустанавливающимися гайками и зажимной пружиной

Технические особенности:

- пружина, катал. № 658 7 180, сделана из полиексиметилена (POM),
- зеленого цвета (RAL 6026

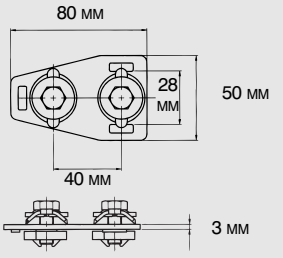

Смотри так-же:

стр. E 3.2 *WM* соединители для монтажных шин
стр. E 3.3 примеры монтажа

РЕДАКЦИЯ 2006 возможно введение изменений

WALRAVEN

WM настенные консоли из нержавеющей стали

тип 660

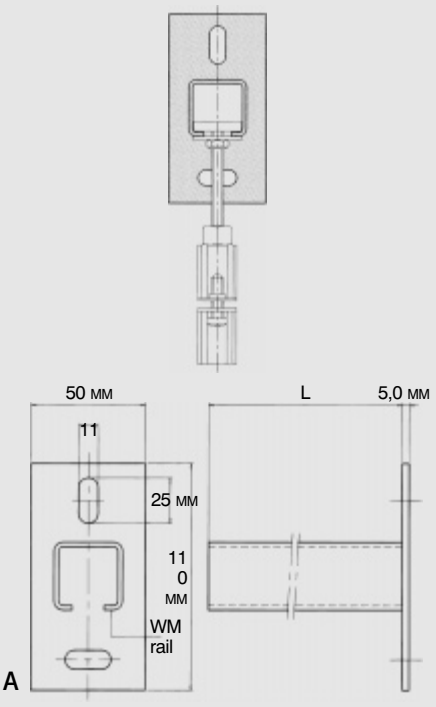

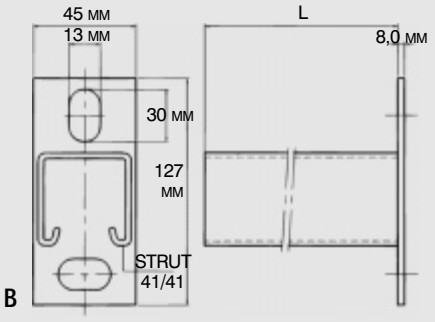

Особенности изделия:

- монтажные отверстия в настенной плите расположены под углом 90° друг к другу для упрощения монтажа

Технические особенности:

- сделаны из нержавеющей стали 1.4401 (AISI № 316)
- приварено в среде CO_2

катал. №	рис.	L	для шины
660 7 120	A	200	WM1
660 7 230	A	300	WM2
660 7 250	A	500	WM2
660 7 862	B	300	STRUT 41/41
660 7 863	B	450	STRUT 41/41
660 7 864	B	600	STRUT 41/41

Смотри так-же:

стр. E 0.1 *WM* монтажные шины
стр. E 4.1 *WM* настенные консоли
стр. E 8.1 *WM* STRUT настенные консоли
стр. K 2.1 *WM* монтажные шины из нержавеющей стали
стр. K 2.2 *WM* быстроустанавливающиеся гайки из нержавеющей стали

РЕДАКЦИЯ 2006 возможно введение изменений

WM крепления шин балкам из нержавеющей стали

тип 658

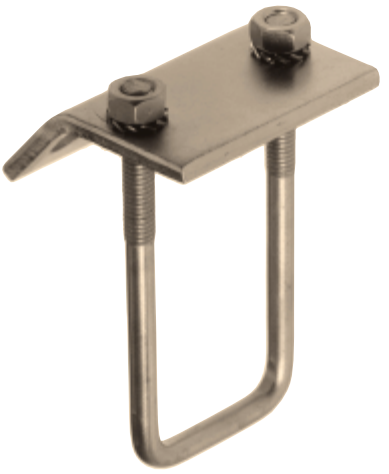

выгнутая верхняя плита с предварительно вмонтированным полукруглым стальным держателем

нержавеющая сталь

Особенности изделия:

- для крепления к стальным конструкциям без необходимости сверления или приваривания
- в каждой точке крепления следует всегда использовать две подвески

Технические особенности:

- сделаны из нержавеющей стали 1.4401 (AISI № 316)
- с четырьмя монтажными отверстиями

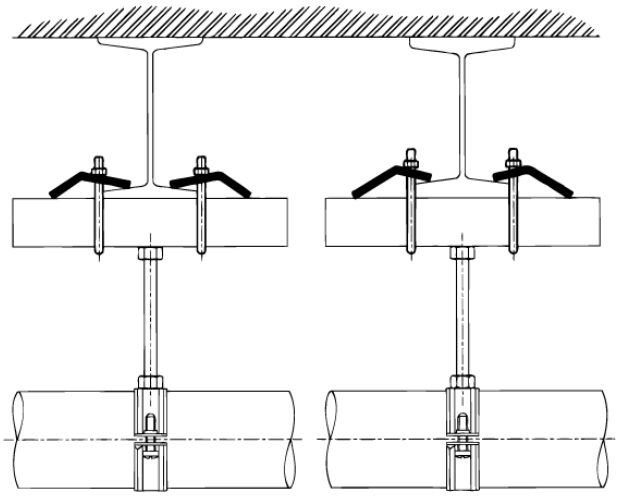

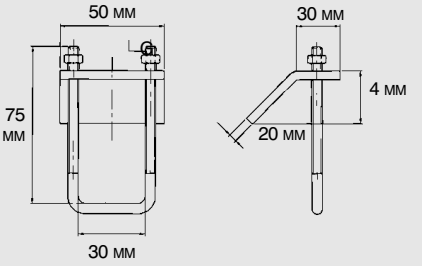

катал. № 658 7 011

катал. №	рекомендуемая нагрузка (N)	для шины
658 7 01 1	4500	WM0, 1, 15, 2, 30

Смотри так-же:

стр. E 2.3 *WM* подвески для балок
стр. K 2.1 *WM* монтажные шины из нержавеющей стали

РЕДАКЦИЯ 2006 возможно введение изменений

WALRAVEN

WM держатель стеновой из нержавеющей стали

тип 661

плоская стеновая плита
с приваренной U- образной
профильной шиной

нержавеющая сталь

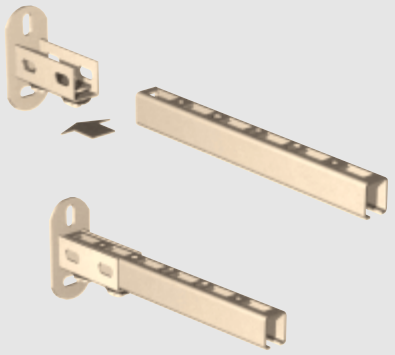

Особенности изделия:

- монтажные отверстия в настенной плите расположены под углом 90° друг к другу для упрощения монтажа
- быстроустанавливающаяся гайка предварительно смонтированная
- шину можно смонтировать щелью вниз или в сторону

Технические особенности:

- сделано из нержавеющей стали 1.4401 (AISI № 316)
- двойная быстроустанавливающаяся гайка, резьба M8x16, с двумя болтами с шестигранной головкой

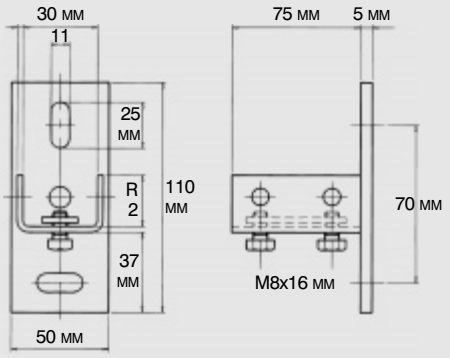

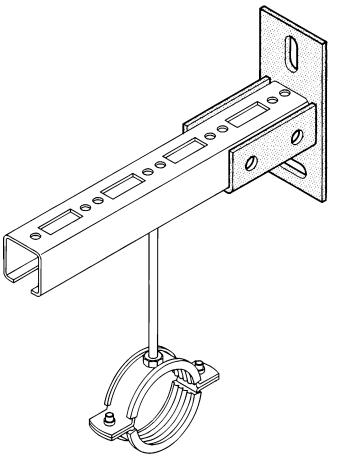

Смотри так-же:

стр. E 4.2 *WM* настенные держатели
стр. K 2.1 *WM* монтажные шины из нержавеющей стали

катал. №	для шины
661 7 200	WM 1, 15, 2

РЕДАКЦИЯ 2006 возможно введение изменений

WM кронштейн для консоли из нержавеющей стали

тип 662

U- образная подпорка с приваренной консольной шиной с быстроустанавливающейся гайкой и присоединительным болтом

Особенности изделия:

- для увеличения нагрузки благодаря прикреплению подпорки для консоли
- с вмонтированной двойной скользящей гайкой и болтами для крепления шин

Технические особенности:

- сделано из нержавеющей стали 1.4401 (AISI № 316)
- двойная скользящая гайка, резьба M8x16, с двумя болтами с шестигранной головкой

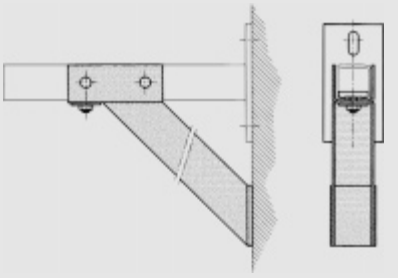

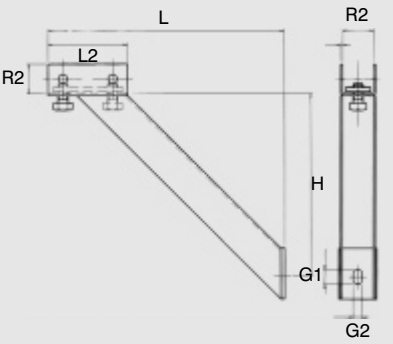

катал. №	H (мм)	L1 (мм)	L2 (мм)	R1 (мм)	R2 (мм)	G1 (мм)	G2 (мм)	для шины
662 7 220	210	260	80	30	30	15	11	WM 1, 15, 2

Смотри так-же:

стр. E 4.5 *WM* кронштейн для консоли
стр. K 2.1 *WM* монтажные шины из нержавеющей стали
стр. K 2.6 *WM* настенные консоли

РЕДАКЦИЯ 2006 возможно введение изменений

программа для расчёта монтируемых систем

CAD-FIX

WALRAVEN

Программа для проектирования и расчёта монтируемых систем совместимая с AutoCAD®

подбор крепления труб в зависимости от применения

создание конструкций вместе с расчётом статических нагрузок

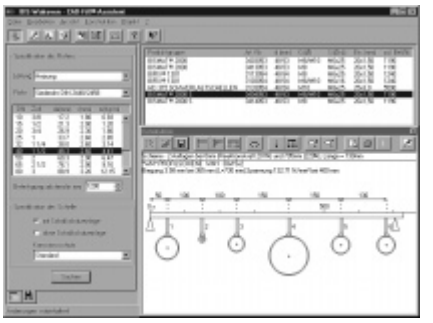

создание проектов в AutoCAD®

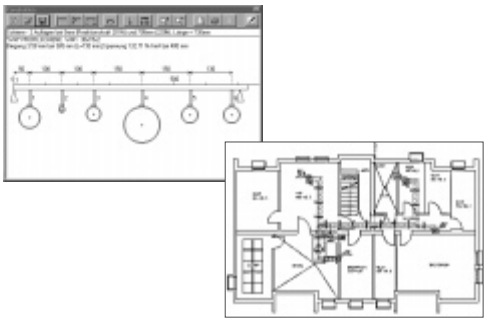

создание чертежей в AutoCAD®

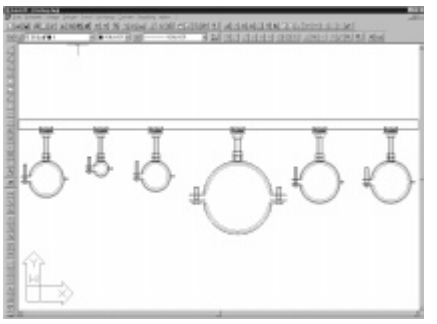

Системные требования:
- с процессором Intel Pentium
- мин. 16 MB операционной памяти
- мин. 4 MB свободного места на твёрдом диске
- карта графики мин. 2 MB с разрешением 800 x 600
- 8 – скоростной дисковод CD-ROM
- Widows 95/98 или Win NT 4.0

Для создания рисунков CAD:
- AutoCAD® 14 или AutoCAD 2000

Закажи бесплатную версию CD-FIX

РЕДАКЦИЯ 2004 возможно введение изменений